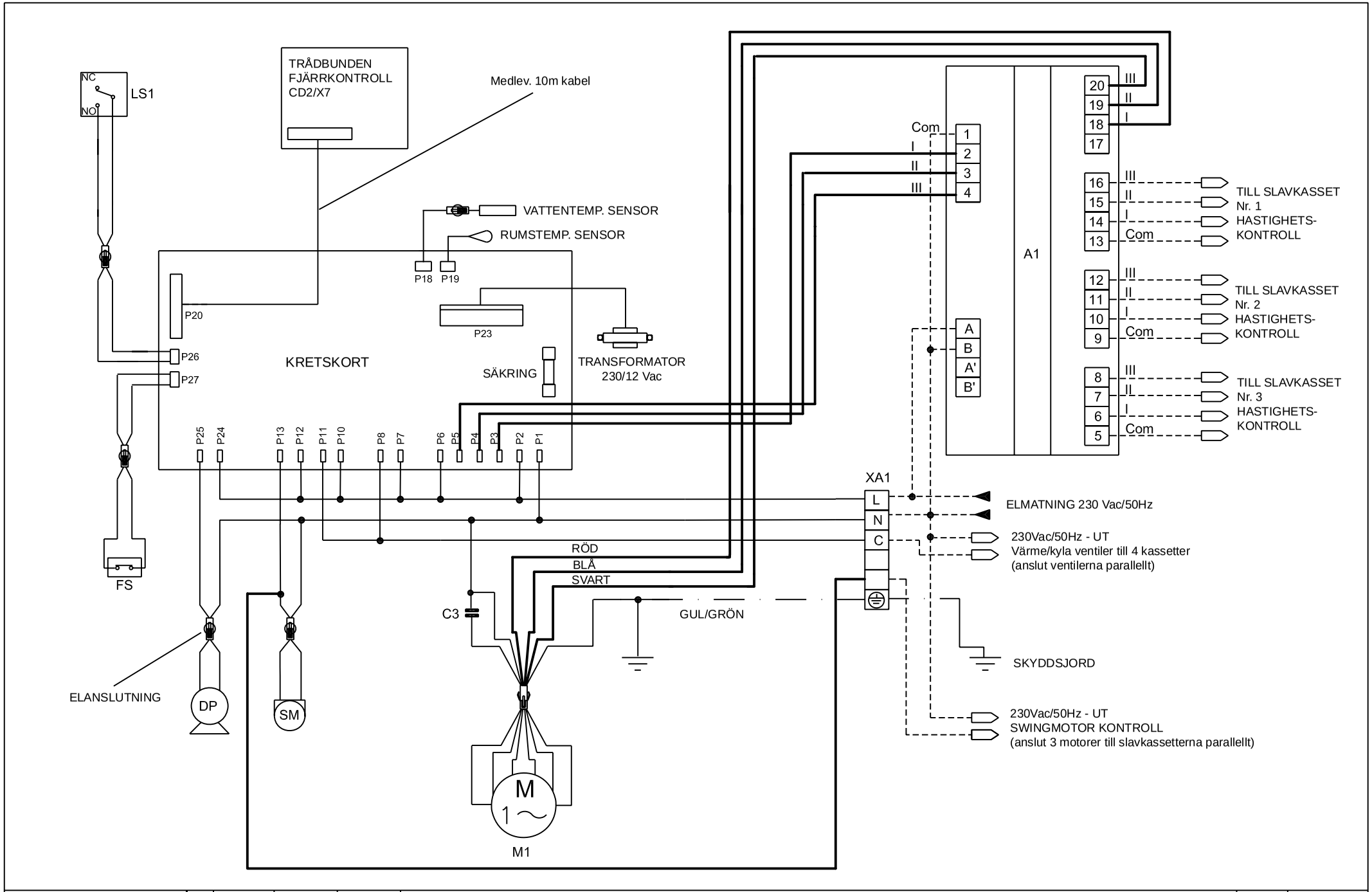

TPi
Klimatimport AB

Rev.	Date	Drawn	Approved
1	11-01-08	Canevese M.	Pasini M.

Title

Kasset CS-HC-N 2-rörsystem med CD2/X7 + SDI Master/Slav

Drawing NO.	S-04Frev1
Sheet NO.	1
Total sheets	2

BETECKNINGAR

KOD	BESKRIVNING
PE	SKYDDSJORD
L	FAS
N	NOLLA
Com	GEMENSAM FLÄKTMOTOR
I	MIN. FLÄKTHASTIGHET
II	MED. FLÄKTHASTIGHET
III	MAX FLÄKTHASTIGHET

- - - - - - - ANSLUTNING AV KUND

——— KUNDMODIFIERING

KOMPONENTLISTA

KOD	BESKRIVNING	TYP	TILLV.
A1	INTERFACEKORT FÖR KONTROLL AV 4 ENHETER	SDI - 230 VAC - 3A (RESISTIVE)	
C3	KONDENSATOR	400 VAC	
DP	KONDENSVATTENPUMP	230 VAC	
FM	FLOTTÖRSWITCH (NC)		
LS1	CS-N KASSETT: SWINGMOTORBRYTARE HC-N KASSETT: SÄKERHETSBRYTARE		
M1	FLÄKTMOTOR		

TPi
Klimatimport AB

Rev.	Date	Drawn	Approved
0	11-01-08	Canevese M.	Pasini M.

Title

Kasset CS-HC-N 2-rörsystem med CD2/X7 + SDI Master/Slav

Drawing NO.	S-04Frev1
Sheet NO.	2
Total sheets	2