RHOSS Luft-Vatten Värmepump THAITI 270-2130 70-130 kW

Kyl AMA PAK 5212/5312

EasyPACK-I ECO

Högeffektivt utförande

med ytförstorad kondensorsektion

Leveransomfattning:

Scrollkompressor (2st) Inverter (1+i)

Hermetiska suggaskylda rotationskompressorer med inbyggt termiskt motorskydd. Vevhusvärme. Konstant reglering med hög effekt vid partiella laster. Hög- och lågtryckspressostat.

Köldmediekrets

Torkfilter, expansionsventil. Aggregatet är evakuerat och fyllt med köldmedium **R32** (A2L, GWP 675) samt provkört.
Köldmedielarm (LKD) i kompressorutrymmet.
Dubbla säkerhetsventiler.

Förångare

Hellödd isolerad plattvärmeväxlare tillverkad i rostfritt syrafast stål. Isolerad med flexibel diffusionstät cellgummiisolering.
Flödesvakt av differenstyp.

Luftkyld kondensor

Mikrokanals batteri för minimal köldmediefyllning, epoxy-behandlat samt koppar rör och aluminiumlameller som tillval.
Tystgående horisontalblåsande varvtalsreglerade axialfläktar för drift ner till -10°C, med EC motorer-15°C.

Hölje

Chassi av zinkgalvaniserad stålplåt. och hölje i aluminium, kompressorutrymmet beklätt med ljudisoleringsmattor.
SAG vibrationsdämpare som tillval

Elutrustning

Huvudbrytare, automatsäkringar för kompressor och manöver, kontaktor för kompressor, plintar för externt summalarm, driftindikering samt start/stopp. Kondensorfläkt-reglering.

Köldbärarkrets (Tillval Pump/Pump & tank)

Ackumulatortank med expansionskärl, cirkulationspump(ar).
Avluftnings-, säkerhets-, påfyllnings- och avtappningsventiler.
Köldbärarfilter skall monteras (finns som tillval).

iDRHOSS Mikroprocessor

Adaptiv styrning vilken optimerar driften för lägsta energiförbrukning eller konstant köldbärartemperatur vid processkyla. Kontroll/reglering av olika börvärden.
Display för hög och lågtryck.
Frysskyddstermostat, drift och larmindikeringar.
Extern övervakning ModBus / LON som tillval.

Dimensioner

270-280

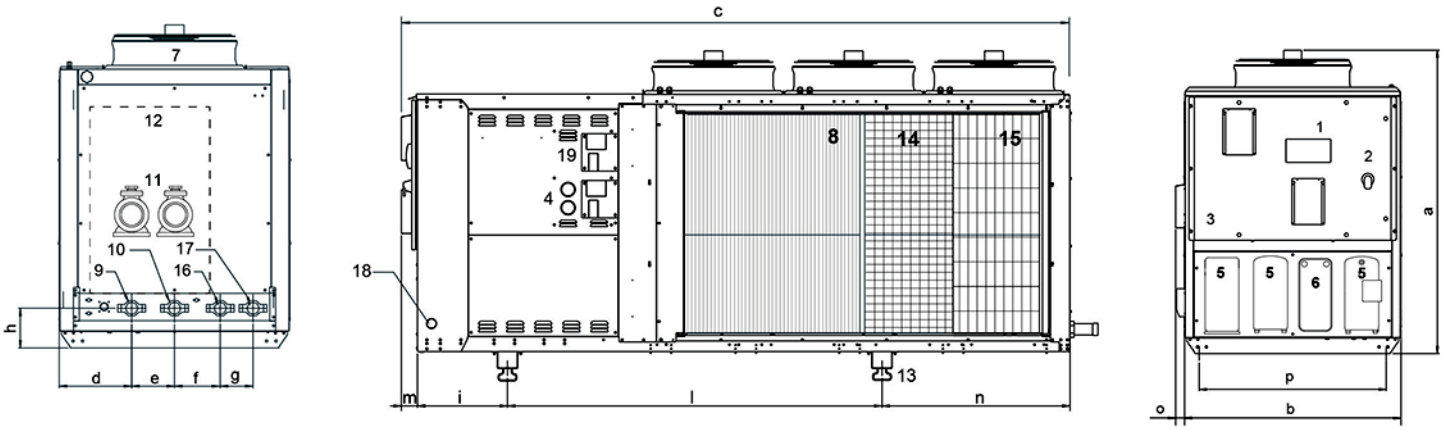

1. Kontrollpanel
2. Huvudbrytare
3. Elskåp
4. Manometrar KB-krets (tbh. GM)
5. Inverter och kompressorer
6. Förångare
7. Fläkt
8. Batteri
9. KB in
10. KB ut
11. Pump
12. Tank
13. Vibrationsdämpare (tbh. SAG)
14. Metallfilter (tbh. FMB)
15. Batteriskydd (tbh. RPB)
16. Återvinning in (tbh. DS-RC100)
17. Återvinning ut (tbh. DS-RC100)
18. Ink. elmatning
19. Utrymme för SÄV

mm	a	b	c	d	e	f	g	h	i	l	m	n	o	p
270-280	1700	1210	3570	380	225	234	172	209	480	2000	85	1006	50	1050

Anslutning VVX in / ut	“	2 VIC
Anslutning DS in / ut		1 1/4 VIC
Anslutning RC100 in / ut		2 VIC

Fritt utrymme

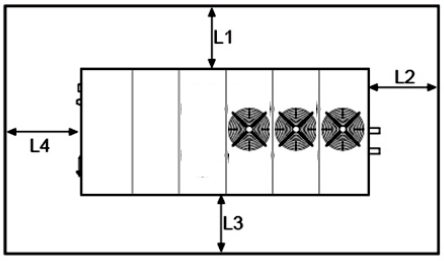

L1 (*)	mm	1500
L2 (**)	mm	2000
L3 (*)	mm	1500
L4 (***)	mm	1000

* Om fler än 1 aggregat installeras,
måste avstånd mellan batterier vara minst 2 m.
** Min. avstånd för att ta bort pump och tank,
om detta inte finns kan avståndet minskas.
*** Min. avstånd för att öppna lucka till elbox.

Dimensioner

290-2100

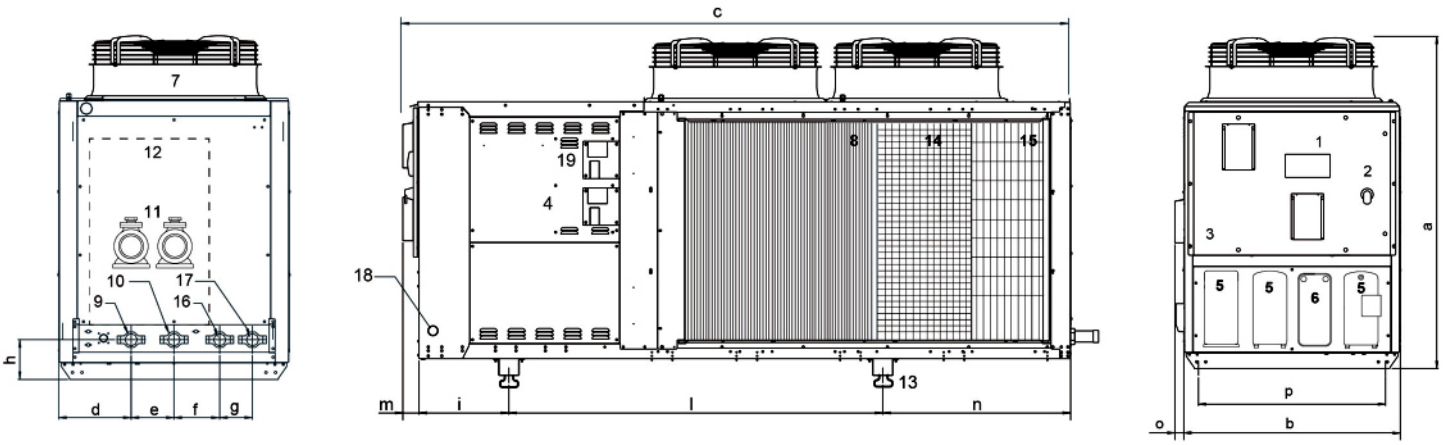

1. Kontrollpanel
2. Huvudbrytare
3. Elskåp
4. Manometrar KB-krets (tbh. GM)
5. Inverter och kompressorer
6. Förångare
7. Fläkt
8. Batteri
9. KB in
10. KB ut
11. Pump
12. Tank
13. Vibrationsdämpare (tbh. SAG)
14. Metallfilter (tbh. FMB)
15. Batteriskydd (tbh. RPB)
16. Återvinning in (tbh. DS-RC100)
17. Återvinning ut (tbh. DS-RC100)
18. Ink. elmatning
19. Utrymme för SÄV

mm	a	b	c	d	e	f	g	h	i	l	m	n	o	p
290-2100	1800*	1210	3570	380	225	234	172	209	480	2000	85	1006	50	1050

* Lägg till 70mm för tbh. FIAP

Anslutning VVX in / ut	“	2 VIC
Anslutning DS in / ut		1 1/4 VIC
Anslutning RC100 in / ut		2 VIC

Fritt utrymme

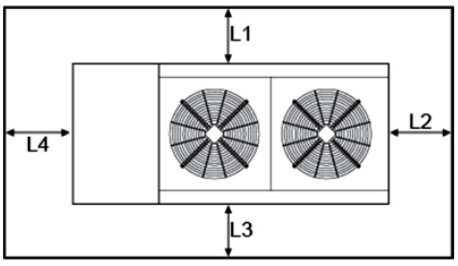

L1 (*)	mm	1500
L2 (**)	mm	2000
L3 (*)	mm	1500
L4 (***)	mm	1000

* Om fler än 1 aggregat installeras, måste avstånd mellan batterier vara minst 2 m.
** Min. avstånd för att ta bort pump och tank, om detta inte finns kan avståndet minskas.
*** Min. avstånd för att öppna lucka till elbox.

Dimensioner

2115-2130

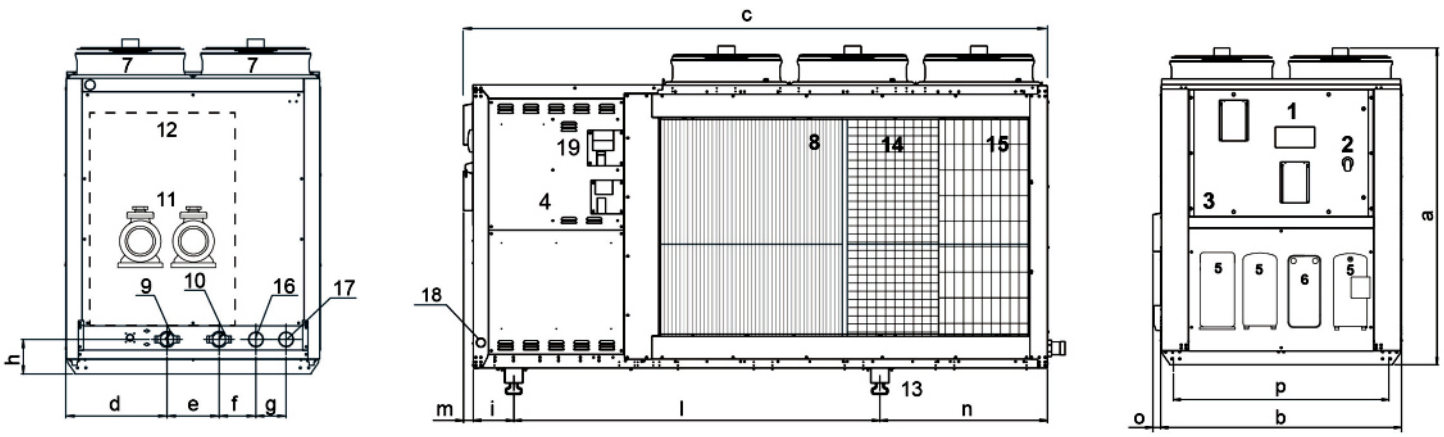

1. Kontrollpanel
2. Huvudbrytare
3. Elskåp
4. Manometrar KB-krets (tbh. GM)
5. Inverter och kompressorer
6. Förångare
7. Fläkt
8. Batteri
9. KB in
10. KB ut
11. Pump
12. Tank
13. Vibrationsdämpare (tbh. SAG)
14. Metallfilter (tbh. FMB)
15. Batteriskydd (tbh. RPB)
16. Återvinning in (tbh. DS-RC100)
17. Återvinning ut (tbh. DS-RC100)
18. Ink. elmatning
19. Utrymme för SÄV

mm	a	b	c	d	e	f	g	h	i	l	m	n	o	p
2115-2130	2000	1520	3450	605	311	219	180	207	242	2170	58	1000	80	1360

Anslutning VVX in / ut	“	2 1/2 VIC
Anslutning DS in / ut		1 1/4 VIC
Anslutning RC100 in / ut		2 1/2 VIC

Fritt utrymme

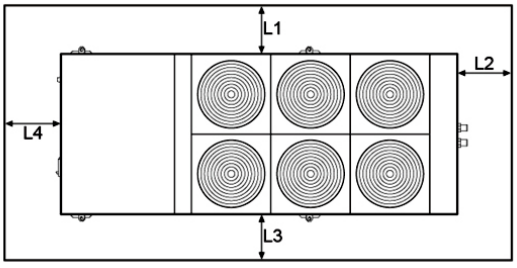

L1 (*)	mm	2000
L2 (**)	mm	2000
L3 (*)	mm	2000
L4 (***)	mm	1500

* Om fler än 1 aggregat installeras, måste avstånd mellan batterier vara minst 2 m.
** Min. avstånd för att ta bort pump och tank, om detta inte finns kan avståndet minskas.
*** Min. avstånd för att öppna lucka till elbox.

Köldmedie & Köldbärarkrets

Utförande med platt VVX, standardutförande

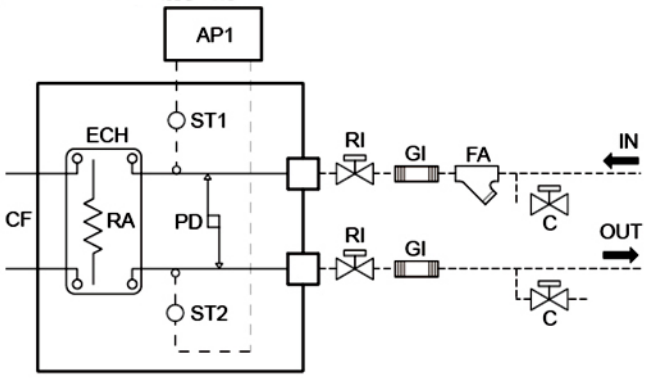

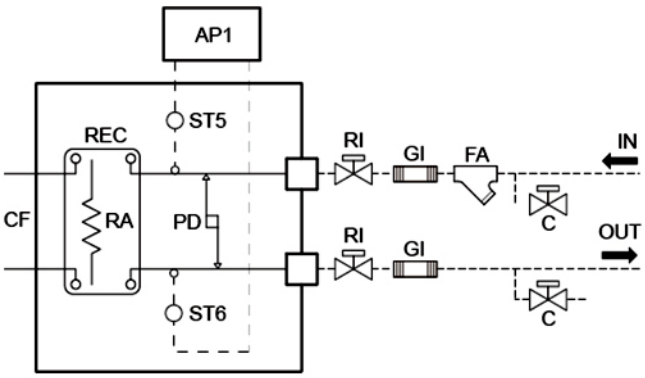

Utförande med platt VVX och P1-P2

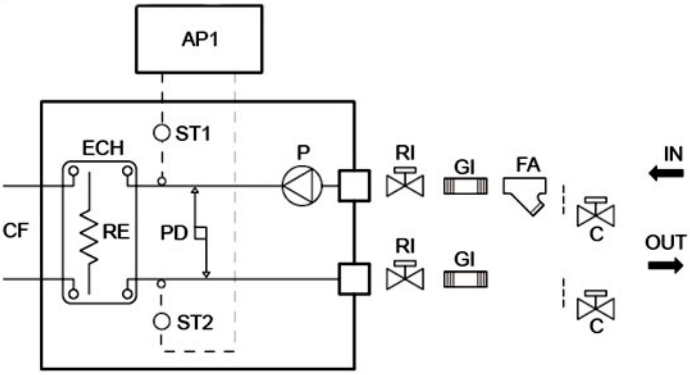

Utförande med platt VVX och PR1-PR2

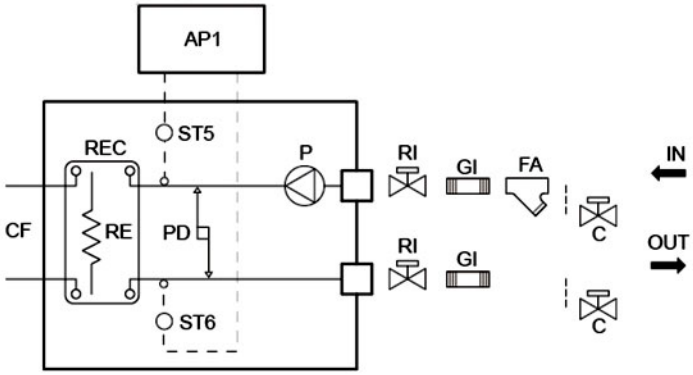

Utförande med platt VVX och DP1-DP2

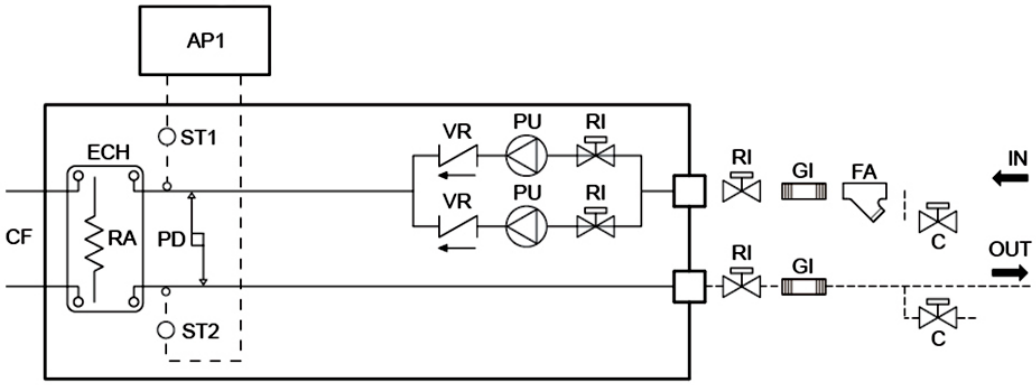

Utförande med platt VVX och DPR1-DPR2

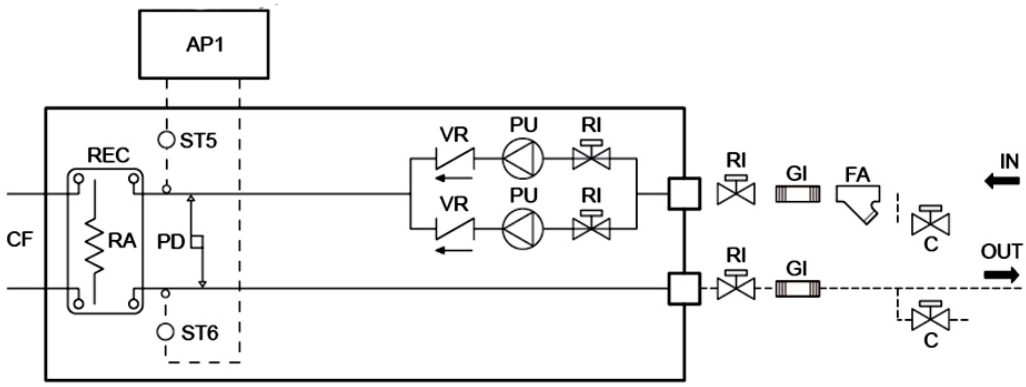

Köldmedie & Köldbärarkrets

Utförande med platt VVX och ASP1-ASP2

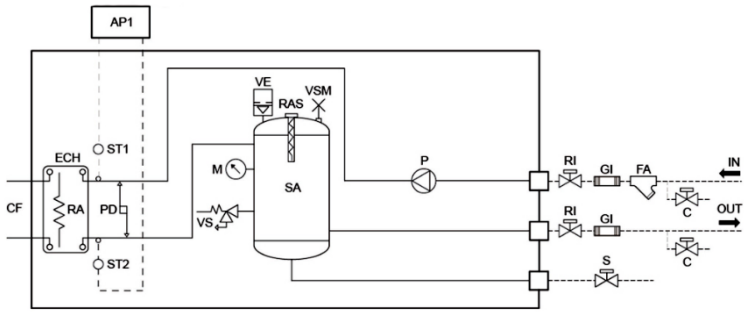

Utförande med platt VVX och ASDP1-ASDP2

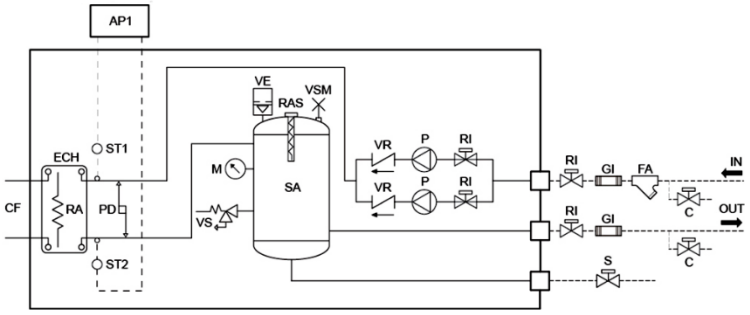

Arbetsområde

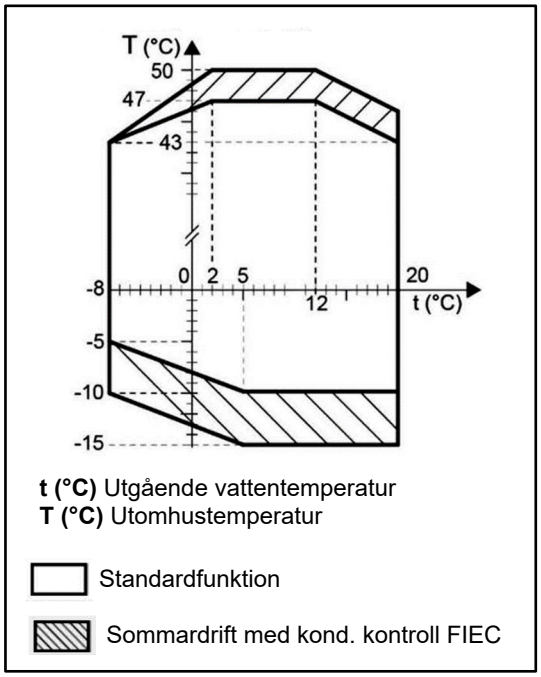

t (°C) Utgående vattentemperatur
T (°C) Utomhustemperatur

Standardfunktion

Sommardrift med kond. kontroll FIEC

CF	Köldmediesystem	**ST1**	Temp. givare ink. KB	**M**	Manometer
ECH	Platt VVX	**ST2**	Temp. givare utg. KB	**P**	Pump
REC	Sekundär/Återvinning VVX	**ST5**	Temp. givare ink. KB sekundär/återv. VVX	**VR**	Backventil
RA	VVX/Frysskyddsvärme	**ST6**	Temp. givare utg. KB sekundär/återv. VVX	**S**	Avtappning
PD	Diff. tryckbrytare KB	**VE**	Expansionskärl	**C**	Ventil tillopp/avtappning
VSM	Manuell avluftning	**RAS**	Värme bufferttank (tbh.)	**RI**	Avstängningsventil
VS	Säkerhetsventil	**FA**	Vattenfilter (monteras av installatör)	**GI**	Vibrationsdämpad anslutning
AP1	Elektronisk kontroll	**SA**	Bufferttank	**----**	Anslutning av installatör

Tekniska data

Köldbärare ut °C		THAITI	270		280		290		2100		2115		2130	
Kyleffekt Q_2		Eleffekt	Q_2	E_t	Q_2	E_t	Q_2	E_t	Q_2	E_t	Q_2	E_t	Q_2	E_t
7		kW	72	20	80	24	91	25	101	29	115	33	125	37
Värmeeffekt Q_1 (EN 14511)		kW	72	22	80	25	89	27	98	31	116	36	127	40
-5		kW	55	22	61	24	68	25	75	29	88	35	97	38
0		kW	61	22	68	24	76	25	84	30	98	35	108	39
5		kW	69	22	76	25	85	27	94	30	110	36	121	40
10		kW	77	23	85	25	96	28	105	31	124	37	136	40
15		kW	86	23	96	25	107	28	117	31	139	37	152	41
COP (EN 14511)			3,24		3,22		3,26		3,22		3,2		3,18	
SCOP (EN 14825)			4,02		4,08		4,17		4,24		4,09		4,17	
Kompr. / Kapacitetssteg		Antal	1+i / konstant reglering (15-100%)											
Fläktar antal x effekt		n x kW	3 x 0,5				2 x 1,2				6 x 0,5			
Luftmängd		m^3/h	27550		27550		40000		40000		53600		53600	
Driftström max		A	51		55		63		68		78		83	
Startström / mjukstart		A	181 / 121		181 / 121		186 / 125		186 / 125		301 / 200		301 / 200	
Vattenflöde	V_{nom}	m^3/h	11,9		13,2		15		16,7		19,1		20,6	
Tryckfall	dP_{nom}	kPa	23		28		24		30		30		34	
Tryckuppsättning	ASP1	kPa	108		99		98		86		104		97	
	ASP2	kPa	208		197		195		184		182		176	
Eleffekt pump P1/2		kW	1,1 / 2,2								1,5 / 3,0			
Driftström pump P1/2		A	2,4 / 4,5								3,2 / 6,3			
Ackumulatortank AS		l	230								440			
Ljudtrycksnivå 10 m		dB(A)	50		52		54		54		55		56	
Bredd x Djup x Höjd		mm	3560 x 1210 x 1700				3560 x 1210 x 1800				3450 x 1520 x 2000			
Vikt / med pump-tank		kg	950 / 1425		955 / 1430		1005 / 1485		1010 / 1490		1170 / 2065		1175 / 2070	
Köldmedium R32		kg	13,5				14				18,5			
KB-anslutning		Victualic	2"								2 1/2"			

Kyleffekter Q_2 enligt EN 14511 vid omgivande lufttemperatur +28°C. KB 30% E.G.-flöde och tryckfall vid 7/12°C
Värme Q_1 gäller vid utgående värmebärare +45°C, temp. diff. vid förångare 5 K, nedsmutsningsfaktor lika med 0. Omgivande lufttemperatur +7°C.

TPi Klimatimport AB, Runstensvägen 5, 175 61 Järfälla, Tel 08-445 77 90
info@tpiab.com www.tpiab.com

2022-08-29

Vi förbehåller oss rätten att utan avisering ändra och korrigera uppgifter i broschyren.